LIBAUD
LE PARTENAIRE TP

FLASH INFO *produit*

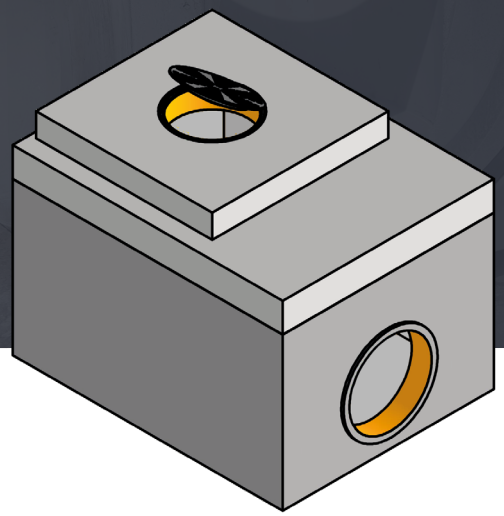

OUVRAGE SPÉCIAL D'ACCÈS

Dans le cadre d'un chantier de réhabilitation sur l'agglomération d'ANGERS (49), réalisé par LUC DURAND TP, création d'une chambre MESUR'EAU de 2,30m x 2,80m sur un réseau d'assainissement d'eaux usées.
Situé en zone inondable à proximité directe d'une station de refoulement générant de l'H2S, cet ouvrage, entièrement revêtu PP, dispose d'une première dalle ouverture 1,20m x1,20m permettant l'intervention de gainage, d'une réservation pour raccordement au collecteur à réhabiliter DN1000 et d'un emboitement intégré pour DN700 Fonte.
Une dalle également revêtue PP avec tampon fonte intégré vient en couverture en fin d'intervention.

- Contact Usine de Luçon - Atelier PSM
Pierre-Hugues MARTIN – 06 78 71 59 60

vue de coté

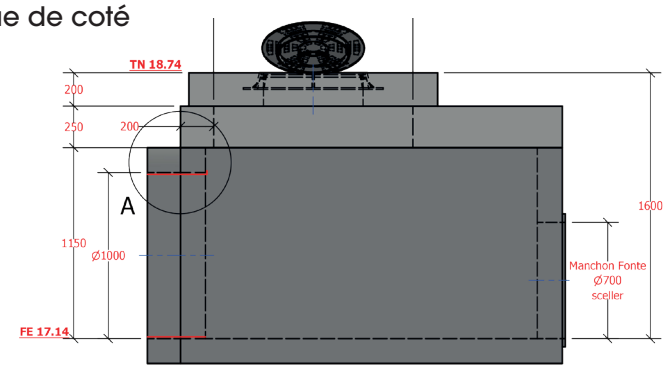

vue de dessus

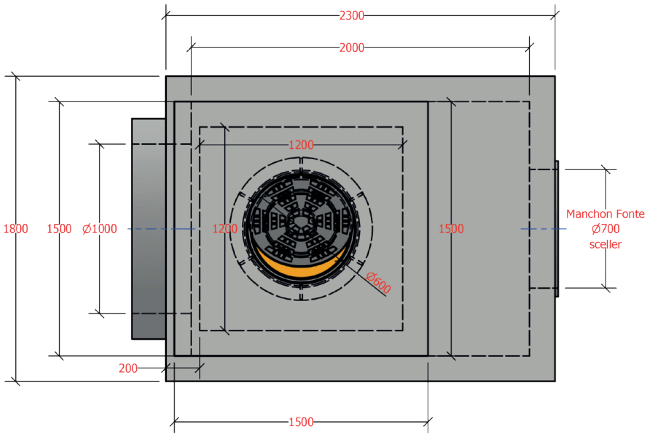

Ouvrage raccordé

BÉTON DURABLE

Dalle de fermeture

Manchon intégré pour Fonte
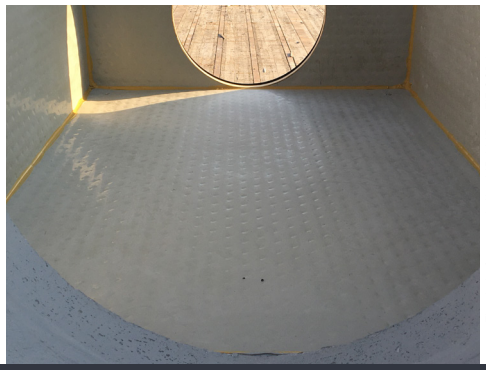
Revêtement PP intérieur